Características

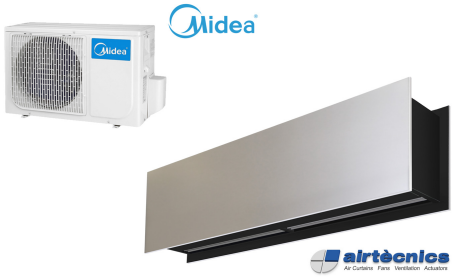

- Cortina de ar com bomba de calor decorativa e económica com um estilo decorativo contemporâneo: Até 70% de redução nos custo e emissões de CO2 (no modo de aquecimento).
- O seu design inteligente e minimalista adapta-se a qualquer ambiente e oferece infinitas opções de personalização.
- Os paineis podem incluir logos, iluminação, sinalética, informações úteis ou de segurança, gráficos, imagens, relógios ou outros, de acordo com as especificações do cliente.
- Paineis frontais em alumínio anodizado. Fabrico opcional em aço inoxidável escovado ou polido. Estão disponíveis outros materiais, tais como aço galvanizado, skinplate liso ou texturizado, madeira, etc.
- Estrutura central fabricada em aço galvanizado com acabamento standard em forja preta.Estão disponíveis outras cores mediante pedido.
- Grelha com defletores em alumínio anodizado e com formato aerodinâmico, ajustável em ambas as direções.
- Ventiladores centrífugos de dupla entrada,com rotor externo e baixo nível de ruído. Seletor de 5 níveis.Modelos EC montados com ventiladores de baixo consumo e eficientes.
- Inclui somente bobina de expansão direta de aquecimento com sensores de temperatura instalados.
- Only heating mode: Advanced Plug&Play control. Includes: Advanced PRO control with LCD display and integrated thermostat, door contact, 7m RJ11 cable and remote control.
- DX 1:1:
  Pronto para ligação a unidade exterior de bomba de calor MIDEA Inverter (R410A) com válvula de expansão. Necessita de KIT Interface DX adaptado para cortina de ar e controlador programável .
- DX VRF:
  Pronta para se ligar à unidade exterior da bomba de calor MIDEA VRF (R410A), não incluída, o cliente deve adquiri-la separadamente. Requer: XXXXX: Kit de interface DX com válvula de expansão adaptada para a cortina de ar, consulte-nos.

Especificações

50Hz

Bomba de calor - VRF		
Modelo	**Caudal de Ar Nominal** (m³/h)	**Altura de instalação recomendada** (m)
ZEN ECG 1000 VRF10-MD	2190	3-4,2
ZEN ECG 1500 VRF13-MD	2820	3-4,2
ZEN ECG 1500 VRF15-MD	2820	3-4,2
ZEN ECG 2000 VRF24-MD	4380	3-4,2
ZEN ECG 2500 VRF25-MD	5110	3-4,2
ZEN ECG 2500 VRF29-MD	5110	3-4,2

60Hz

Bomba de calor - VRF		
Modelo	**Caudal de Ar Nominal** (m³/h)	**Altura de instalação recomendada** (m)
ZEN ECG 1000 VRF10-MD	2190	3-4,2
ZEN ECG 1500 VRF13-MD	2820	3-4,2
ZEN ECG 1500 VRF15-MD	2820	3-4,2
ZEN ECG 2000 VRF24-MD	4380	3-4,2
ZEN ECG 2500 VRF25-MD	5110	3-4,2
ZEN ECG 2500 VRF29-MD	5110	3-4,2

Dimensões

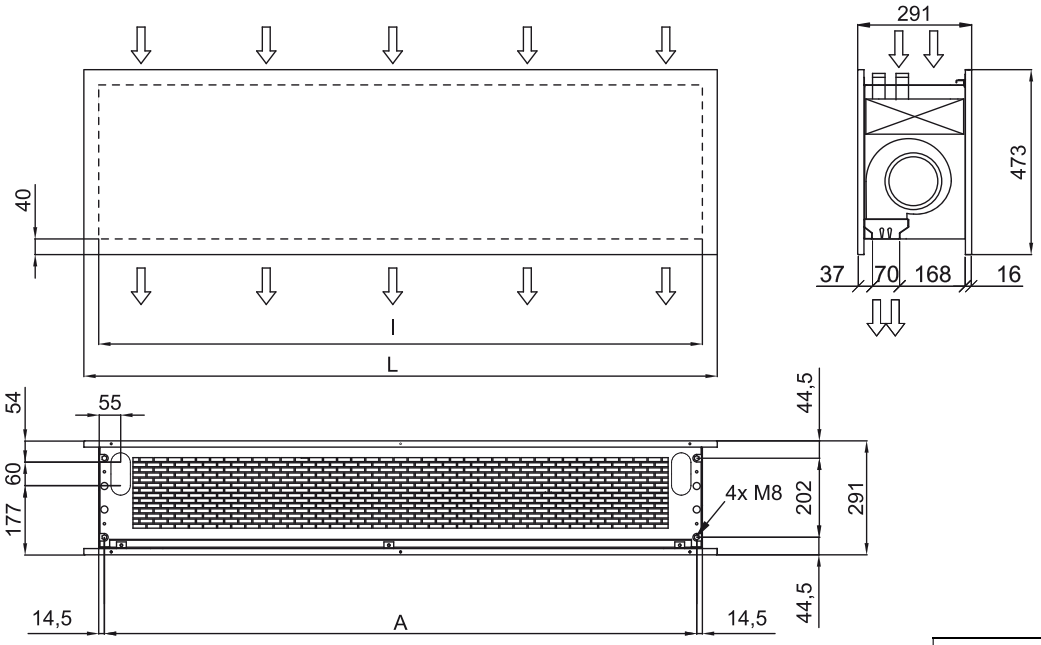

	L	I	A
Zen 1000	1220	1140	1115
Zen 1500	1620	1544	1515
Zen 2000	2120	2044	2015
Zen 2500	2620	2544	2515