WINDBOX EMBUTIDA| Cortinas de ar embutidas

Características

A WINDBOX é uma cortina de ar compacta e robusta da nossa linha standard com um design intemporal e agradável. Foi especialmente concebida ser instalada em tectos falsos. É uma cortina de ar adequada para todos os tipos de entradas comerciais e industriais.



- Envolvente fabricada em chapa de aço galvanizado, pronto a ser embutido num teto falso.
- A Grelha de admissão e insuflação é fabricada com perfis de alumínio e será contínua de cor branca RAL9016.
- Estão disponíveis outras cores mediante pedido.
- Grelha com defletores em alumínio anodizado e com formato aerodinâmico, ajustável em ambas as direções.
- Ventiladores centrífugos de dupla entrada,com rotor externo e baixo nível de ruído. Seletor de 5 níveis.Modelos EC montados com ventiladores de baixo consumo e eficientes.
- Tipo "P" com bateria aquecida a água.Tipo "E" com elementos elétricos protegidos, três níveis com regulação integrada.Tipo "A", não aquecida, só ar.Bateria de expansão DX opcional.
- Advanced Plug&Play control. Includes: Advanced PRO control with LCD display and integrated thermostat, door contact, 7m RJ11 cable and remote control. Optional: intelligent Clever Pro Control (automatic, programmable, ModBus for PKC, timer, etc.)

Especificações

50Hz

Não-aquecido		
Modelo	**Caudal de Ar Nominal** (m³/h)	**Altura de instalação recomendada** (m)
RM 1000 A	1800	2,5-3,5
RM 1500 A	2700	2,5-3,5
RM 2000 A	3600	2,5-3,5
RM 2500 A	4500	2,5-3,5
RECM 1000 A	1840	2,5-3,8
RECM 1500 A	2760	2,5-3,8
RECM 2000 A	3680	2,5-3,8
RECM 2500 A	4600	2,5-3,8
RG 1000 A	2400	3-4
RG 1500 A	3200	3-4
RG 2000 A	4800	3-4
RG 2500 A	5600	3-4
RECG 1000 A	2700	3-4,2
RECG 1500 A	3600	3-4,2
RECG 2000 A	5400	3-4,2
RECG 2500 A	6300	3-4,2

Aquecimento elétrico			
Modelo	**Caudal de Ar Nominal** (m³/h)	**Potência de Aquecimento Elétrico 3x400V** (kW)	**Altura de instalação recomendada** (m)
RM 1000 E	1800	3/6/9	2,5-3,5
RM 1500 E	2700	4/8/12	2,5-3,5
RM 2000 E	3600	6/12/18	2,5-3,5
RM 2500 E	4500	6/12/18	2,5-3,5
RECM 1000 E	1840	3/6/9	2,5-3,8

Aquecimento elétrico			
Modelo	**Caudal de Ar Nominal** (m³/h)	**Potência de Aquecimento Elétrico 3x400V** (kW)	**Altura de instalação recomendada** (m)
RECM 1500 E	2760	4/8/12	2,5-3,8
RECM 2000 E	3680	6/12/18	2,5-3,8
RECM 2500 E	4600	6/12/18	2,5-3,8
RG 1000 E	2400	5/10/15	3-4
RG 1500 E	3200	7,5/15/22,5	3-4
RG 2000 E	4800	10/20/30	3-4
RG 2500 E	5600	10/20/30	3-4
RECG 1000 E	2700	5/10/15	3-4,2
RECG 1500 E	3600	7,5/15/22,5	3-4,2
RECG 2000 E	5400	10/20/30	3-4,2
RECG 2500 E	6300	10/20/30	3-4,2

Aquecimento a água					
Modelo	**Caudal de Ar Nominal** (m³/h)	**Altura de instalação recomendada** (m)	**Capacidade de aquecimento 80/60º** (kW)	**Capacidade de aquecimento 60/40º** (kW)	**Capacidade de aquecimento 50/40º** (kW)
RM 1000 P86	1660	2,5-3,5	9,17	-	-
RM 1500 P86	2490	2,5-3,5	14,26	-	-
RM 2000 P86	3320	2,5-3,5	20,65	-	-
RM 2500 P86	4150	2,5-3,5	26,92	-	-
RECM 1000 P86	1720	2,5-3,8	9,38	-	-
RECM 1500 P86	2580	2,5-3,8	14,58	-	-
RECM 2000 P86	3440	2,5-3,8	21,12	-	-
RECM 2500 P86	4300	2,5-3,8	27,53	-	-
RG 1000 P86	2250	3-4	11,04	-	-
RG 1500 P86	3000	3-4	16,02	-	-
RG 2000 P86	4500	3-4	24,92	-	-
RG 2500 P86	5250	3-4	31,16	-	-
RECG 1000 P86	2550	3-4,2	11,89	-	-
RECG 1500 P86	3400	3-4,2	17,29	-	-
RECG 2000 P86	5100	3-4,2	26,86	-	-
RECG 2500 P86	5950	3-4,2	33,63	-	-
RM 1000 P64	1660	2,5-3,5	-	8,56	-
RM 1500 P64	2490	2,5-3,5	-	13,69	-
RM 2000 P64	3320	2,5-3,5	-	18,26	-
RM 2500 P64	4150	2,5-3,5	-	22,12	-
RECM 1000 P64	1720	2,5-3,8	-	8,77	-
RECM 1500 P64	2580	2,5-3,8	-	14,02	-
RECM 2000 P64	3440	2,5-3,8	-	18,7	-
RECM 2500 P64	4300	2,5-3,8	-	23,33	-
RG 1000 P64	2250	3-4	-	10,42	-
RG 1500 P64	3000	3-4	-	15,47	-
RG 2000 P64	4500	3-4	-	22,29	-
RG 2500 P64	5250	3-4	-	26,61	-
RECG 1000 P64	2550	3-4,2	-	11,27	-
RECG 1500 P64	3400	3-4,2	-	16,77	-
RECG 2000 P64	5100	3-4,2	-	24,14	-
RECG 2500 P64	5950	3-4,2	-	28,84	-

Modelo	Aquecimento a água Caudal de Ar Nominal (m³/h)	Altura de instalação recomendada (m)	Capacidade de aquecimento 80/60º (kW)	Capacidade de aquecimento 60/40º (kW)	Capacidade de aquecimento 50/40º (kW)
RM 1000 P54	1660	2,5-3,5	-	-	8,52
RM 1500 P54	2490	2,5-3,5	-	-	14,34
RM 2000 P54	3320	2,5-3,5	-	-	18,65
RM 2500 P54	4150	2,5-3,5	-	-	24,32
RECM 1000 P54	1720	2,5-3,8	-	-	8,74
RECM 1500 P54	2580	2,5-3,8	-	-	14,71
RECM 2000 P54	3440	2,5-3,8	-	-	19,13
RECM 2500 P54	4300	2,5-3,8	-	-	24,95
RG 1000 P54	2250	3-4	-	-	10,56
RG 1500 P54	3000	3-4	-	-	16,37
RG 2000 P54	4500	3-4	-	-	23,15
RG 2500 P54	5250	3-4	-	-	28,76
RECG 1000 P54	2550	3-4,2	-	-	11,5
RECG 1500 P54	3400	3-4,2	-	-	17,86
RECG 2000 P54	5100	3-4,2	-	-	25,24
RECG 2500 P54	5950	3-4,2	-	-	31,38

60Hz

Modelo	Não-aquecido Caudal de Ar Nominal (m³/h)	Altura de instalação recomendada (m)
RM 1000 A 60Hz	1940	2,5-3,5
RM 1500 A 60Hz	2910	2,5-3,5
RM 2000 A 60Hz	3880	2,5-3,5
RM 2500 A 60Hz	4850	2,5-3,5
RECM 1000 A	1840	2,5-3,8
RECM 1500 A	2760	2,5-3,8
RECM 2000 A	3680	2,5-3,8
RECM 2500 A	4600	2,5-3,8
RG 1000 A 60Hz	2205	3-4
RG 1500 A 60Hz	2940	3-4
RG 2000 A 60Hz	4410	3-4
RG 2500 A 60Hz	5145	3-4
RECG 1000 A	2700	3-4,2
RECG 1500 A	3600	3-4,2
RECG 2000 A	5400	3-4,2
RECG 2500 A	6300	3-4,2

Modelo	Aquecimento elétrico Caudal de Ar Nominal (m³/h)	Potência de Aquecimento Elétrico 3x400V (kW)	Altura de instalação recomendada (m)
RECM 1000 E	1840	3/6/9	2,5-3,8
RECM 1500 E	2760	4/8/12	2,5-3,8
RECM 2000 E	3680	6/12/18	2,5-3,8
RECM 2500 E	4600	6/12/18	2,5-3,8
RECG 1000 E	2700	5/10/15	3-4,2
RECG 1500 E	3600	7,5/15/22,5	3-4,2

Aquecimento elétrico			
Modelo	**Caudal de Ar Nominal** (m³/h)	**Potência de Aquecimento Elétrico 3x400V** (kW)	**Altura de instalação recomendada** (m)
RECG 2000 E	5400	10/20/30	3-4,2
RECG 2500 E	6300	10/20/30	3-4,2

Aquecimento a água					
Modelo	**Caudal de Ar Nominal** (m³/h)	**Altura de instalação recomendada** (m)	**Capacidade de aquecimento 80/60º** (kW)	**Capacidade de aquecimento 60/40º** (kW)	**Capacidade de aquecimento 50/40º** (kW)
RECM 1000 P86	1720	2,5-3,8	9,38	-	-
RECM 1500 P86	2580	2,5-3,8	14,58	-	-
RECM 2000 P86	3440	2,5-3,8	21,12	-	-
RECM 2500 P86	4300	2,5-3,8	27,53	-	-
RECG 1000 P86	2550	3-4,2	11,89	-	-
RECG 1500 P86	3400	3-4,2	17,29	-	-
RECG 2000 P86	5100	3-4,2	26,86	-	-
RECG 2500 P86	5950	3-4,2	33,63	-	-
RECM 1000 P64	1720	2,5-3,8	-	8,77	-
RECM 1500 P64	2580	2,5-3,8	-	14,02	-
RECM 2000 P64	3440	2,5-3,8	-	18,7	-
RECM 2500 P64	4300	2,5-3,8	-	23,33	-
RECG 1000 P64	2550	3-4,2	-	11,27	-
RECG 1500 P64	3400	3-4,2	-	16,77	-
RECG 2000 P64	5100	3-4,2	-	24,14	-
RECG 2500 P64	5950	3-4,2	-	28,84	-
RECM 1000 P54	1720	2,5-3,8	-	-	8,74
RECM 1500 P54	2580	2,5-3,8	-	-	14,71
RECM 2000 P54	3440	2,5-3,8	-	-	19,13
RECM 2500 P54	4300	2,5-3,8	-	-	24,95
RECG 1000 P54	2550	3-4,2	-	-	11,5
RECG 1500 P54	3400	3-4,2	-	-	17,86
RECG 2000 P54	5100	3-4,2	-	-	25,24
RECG 2500 P54	5950	3-4,2	-	-	31,38

Dimensões

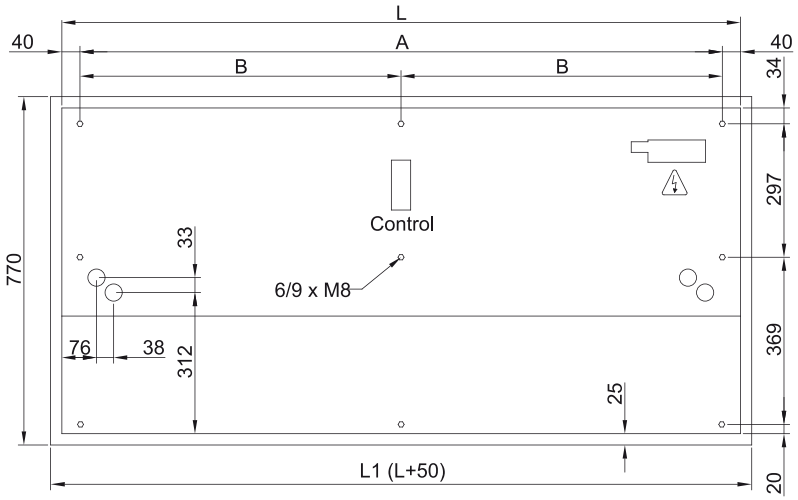

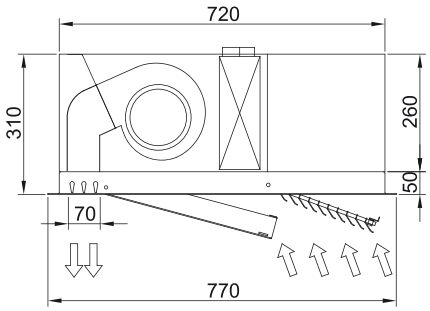

	L	L1	A	B
Recessed Windbox 1000	1000	1050	920	-
Recessed Windbox 1500	1500	1550	1420	710
Recessed Windbox 2000	2000	2050	1920	960
Recessed Windbox 2500	2500	2550	2420	1210