Características

As cortinas de ar Rotowind são concebidas para se adaptarem perfeitamente à curvatura de cada porta giratória. Por isso, cada cortina de ar torna-se única. São montadas discretamente por cima da porta giratória com duas configurações possíveis e normalmente pintadas da mesma cor da porta, em conformidade com a decoração e estética do edifício. Também dispomos de cortinas de ar para portas giratórias de grandes dimensões.

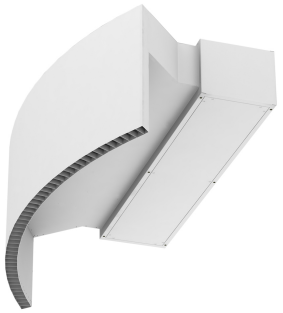

- Especialmente concebida para ser instalada em todos os tipos de portas pivotantes. Dois possíveis layouts, dimensões à medida.
- Envolvente fabricada em chapa de aço galvanizado, acabamento em epoxi-poliéster estrutural pintado na cor branca RAL9016 como standard.Estão disponíveis outras cores ou aço inoxidável mediante pedido.
- Grelha de entrada larga, que evita manutenções exaustivas.
- Palhetas circulares em alumínio anodizado e formato aerodinâmico.
- Ventiladores centrífugos de dupla entrada,com rotor externo e baixo nível de ruído. Seletor de 5 níveis.Modelos EC montados com ventiladores de baixo consumo e eficientes.
- Tipo "P" com bateria aquecida a água.Tipo "E" com elementos elétricos protegidos, três níveis com regulação integrada.Tipo "A", não aquecida, só ar.Bateria de expansão DX opcional.
- Advanced Plug&Play control. Includes: Advanced PRO control with LCD display and integrated thermostat, door contact, 7m RJ11 cable and remote control. Optional: intelligent Clever Pro Control (automatic, programmable, ModBus for PKC, timer, etc.)

Especificações

50Hz

Não-aquecido			
Modelo	**Caudal de Ar Nominal** (m³/h)	**Altura de instalação recomendada** (m)	(m³/h)
ROTO G 1000 A	2400	3-4	-
ROTO G 1500 A	3200	3-4	-
ROTO G 2000 A	4800	3-4	-
ROTO G 2500 A	5600	3-4	-
ROTO ECG 1000 A	2700	3-4,2	-
ROTO ECG 1500 A	3600	3-4,2	-
ROTO ECG 2000 A	5400	3-4,2	-
ROTO ECG 2500 A	6300	3-4,2	-

Aquecimento elétrico								
Modelo	**Caudal de Ar Nominal** (m³/h)	**Potência de Aquecimento Elétrico 3x400V** (kW)	**Altura de instalação recomendada** (m)	(kW)	(kW)	(kW)	(kW)	(m³/h)
ROTO G 1000 E	2400	5/10/15	3-4	-				
ROTO G 1500 E	3200	7,5/15/22,5	3-4	-				
ROTO G 2000 E	4800	10/20/30	3-4	-				
ROTO G 2500 E	5600	10/20/30	3-4	-				
ROTO ECG 1000 E	2700	5/10/15	3-4,2	-				
ROTO ECG 1500 E	3600	7,5/15/22,5	3-4,2	-				
ROTO ECG 2000 E	5400	10/20/30	3-4,2	-				
ROTO ECG 2500 E	6300	10/20/30	3-4,2	-				

Aquecimento a água

Modelo	Caudal de Ar Nominal (m³/h)	Altura de instalação recomendada (m)	Capacidade de aquecimento 80/60º (kW)	Capacidade de aquecimento 60/40º (kW)	Capacidade de aquecimento 50/40º (kW)	(kW)	(kW)	(kW)	(m³/h)
ROTO G 1000 P86	2250	3-4	11,04	-	-	-			
ROTO G 1500 P86	3000	3-4	16,02	-	-	-			
ROTO G 2000 P86	4500	3-4	24,92	-	-	-			
ROTO G 2500 P86	5250	3-4	31,16	-	-	-			
ROTO ECG 1000 P86	2550	3-4,2	11,89	-	-	-			
ROTO ECG 1500 P86	3400	3-4,2	17,29	-	-	-			
ROTO ECG 2000 P86	5100	3-4,2	26,86	-	-	-			
ROTO ECG 2500 P86	5950	3-4,2	33,63	-	-	-			
ROTO G 1000 P64	2250	3-4	-	10,42	-	-			
ROTO G 1500 P64	3000	3-4	-	15,47	-	-			
ROTO G 2000 P64	4500	3-4	-	22,29	-	-			
ROTO G 2500 P64	5250	3-4	-	26,61	-	-			
ROTO ECG 1000 P64	2550	3-4,2	-	11,27	-	-			
ROTO ECG 1500 P64	3400	3-4,2	-	16,77	-	-			
ROTO ECG 2000 P64	5100	3-4,2	-	24,14	-	-			
ROTO ECG 2500 P64	5950	3-4,2	-	28,84	-	-			
ROTO G 1000 P54	2250	3-4	-	-	10,56	-			
ROTO G 1500 P54	3000	3-4	-	-	16,37	-			
ROTO G 2000 P54	4500	3-4	-	-	23,15	-			
ROTO G 2500 P54	5250	3-4	-	-	28,76	-			
ROTO ECG 1000 P54	2550	3-4,2	-	-	11,5	-			
ROTO ECG 1500 P54	3400	3-4,2	-	-	17,86	-			
ROTO ECG 2000 P54	5100	3-4,2	-	-	25,24	-			
ROTO ECG 2500 P54	5950	3-4,2	-	-	31,38	-			

60Hz

Não-aquecido			
Modelo	Caudal de Ar Nominal (m³/h)	Altura de instalação recomendada (m)	(m³/h)
ROTO G 1000 A 60Hz	2205	3-4	0
ROTO G 1500 A 60Hz	2940	3-4	0
ROTO G 2000 A 60Hz	4410	3-4	0
ROTO G 2500 A 60Hz	5145	3-4	0
ROTO ECG 1000 A	2700	3-4,2	-
ROTO ECG 1500 A	3600	3-4,2	-
ROTO ECG 2000 A	5400	3-4,2	-
ROTO ECG 2500 A	6300	3-4,2	-

Aquecimento elétrico								
Modelo	Caudal de Ar Nominal (m³/h)	Potência de Aquecimento Elétrico 3x400V (kW)	Altura de instalação recomendada (m)	(kW)	(kW)	(kW)	(kW)	(m³/h)
ROTO ECG 1000 E	2700	5/10/15	3-4,2	-				
ROTO ECG 1500 E	3600	7,5/15/22,5	3-4,2	-				
ROTO ECG 2000 E	5400	10/20/30	3-4,2	-				
ROTO ECG 2500 E	6300	10/20/30	3-4,2	-				

Modelo	Caudal de Ar Nominal (m³/h)	Altura de instalação recomendada (m)	Aquecimento a água Capacidade de aquecimento 80/60º (kW)	Capacidade de aquecimento 60/40º (kW)	Capacidade de aquecimento 50/40º (kW)	(kW)	(kW)	(kW)	(m³/h)
ROTO ECG 1000 P86	2550	3-4,2	11,89	-	-	-			
ROTO ECG 1500 P86	3400	3-4,2	17,29	-	-	-			
ROTO ECG 2000 P86	5100	3-4,2	26,86	-	-	-			
ROTO ECG 2500 P86	5950	3-4,2	33,63	-	-	-			
ROTO ECG 1000 P64	2550	3-4,2	-	11,27	-	-			
ROTO ECG 1500 P64	3400	3-4,2	-	16,77	-	-			
ROTO ECG 2000 P64	5100	3-4,2	-	24,14	-	-			
ROTO ECG 2500 P64	5950	3-4,2	-	28,84	-	-			
ROTO ECG 1000 P54	2550	3-4,2	-	-	11,5	-			
ROTO ECG 1500 P54	3400	3-4,2	-	-	17,86	-			
ROTO ECG 2000 P54	5100	3-4,2	-	-	25,24	-			
ROTO ECG 2500 P54	5950	3-4,2	-	-	31,38	-			
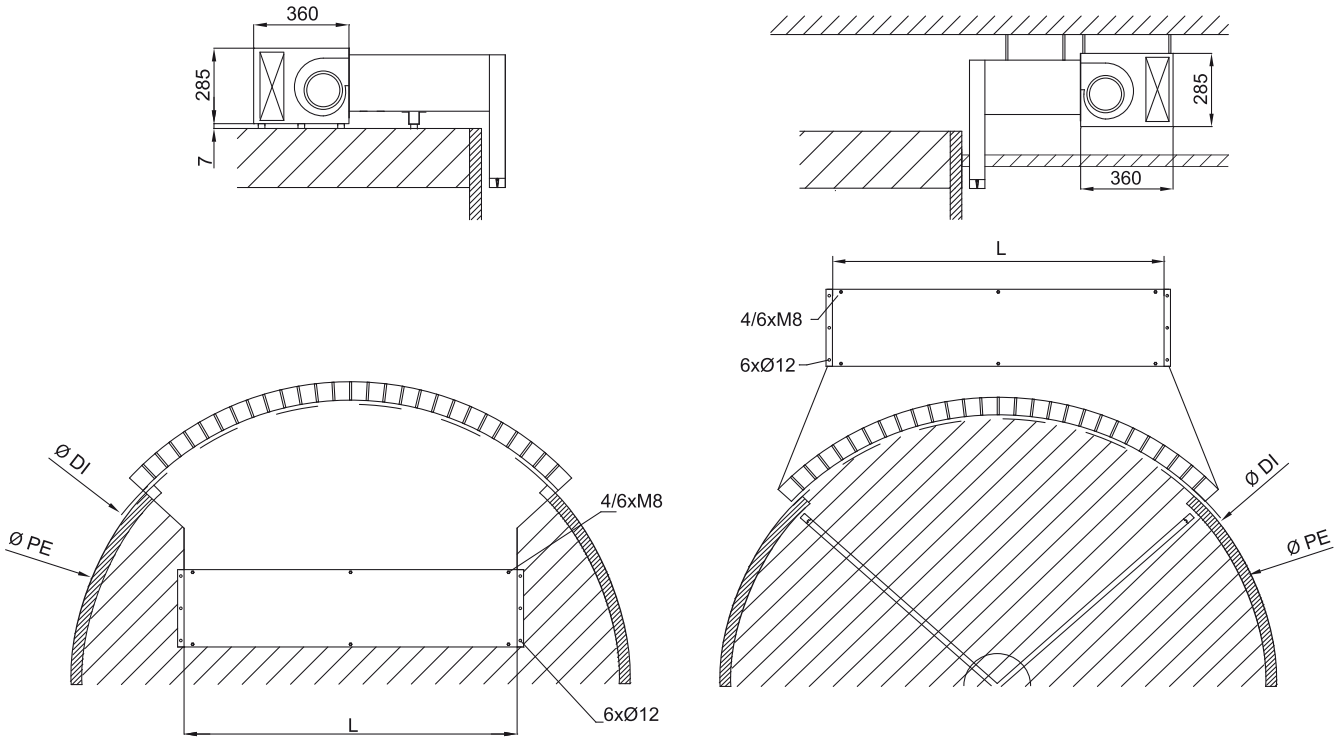
Dimensões