Características



- Cortina de ar económica com bomba de calor: Até 70% de redução nos custo e emissões de CO2 (no modo de aquecimento).
- Envolvente fabricada em chapa de aço galvanizado, acabamento em epoxi-poliéster estrutural pintado na cor branca RAL9016 como standard.Estão disponíveis outras cores ou aço inoxidável mediante pedido.
- Grelha de entrada micro-perfurada com funções de filtração e fácil manutenção.Pré-filtro interno incluído.
- Grelha com defletores em alumínio anodizado e com formato aerodinâmico, ajustável entre os 0 e os 15º de cada lado.
- Ventiladores centrífugos de dupla entrada,com rotor externo e baixo nível de ruído. Seletor de 5 níveis.Modelos EC montados com ventiladores de baixo consumo e eficientes.
- Pré-filtro interno incluído.
- Advanced Plug&Play control. Includes: Advanced PRO control with LCD display and integrated thermostat, door contact, 7m RJ11 cable and remote control.
- DX 1:1:
  Pronto para ligação a unidade exterior de bomba de calor DAIKIN Inverter (R410A) com válvula de expansão . Necessita de KIT DAIKIN Interface DX adaptado para cortina de ar e controlador programável .
- DX VRV:
  Pronto para ligação a unidade exterior de bomba de calor DAIKIN VRV (R410A) com válvula de expansão . Necessita de KIT DAIKIN Interface VRV adaptado para cortina de ar e controlador programável .

Especificações

50Hz

Bomba de calor - DX 1:1

Modelo	Caudal de Ar Nominal (m³/h)	Altura de instalação recomendada (m)	Unidade exterior 230Vx1	Unidade exterior 400Vx3	
ECM 1500 DX12-DA	2460	2,5-3,8	ERA 100 AV	ERA 100 AY	5/8" - 3/8"
ECM 2000 DX16-DA	3280	2,5-3,8	ERA 140 AV	ERA 140 AY	5/8" - 3/8"
ECM 2500 DX21-DA	4100	2,5-3,8	-	ERA 200 AYF	3/4" - 3/8"
ECM 2500 DX22-DA	4100	2,5-3,8	-	ERA 250 AYF	3/4" - 3/8"
ECM 3000 DX26-DA	4920	2,5-3,8	-	ERA 250 AYF	3/4" - 3/8"
ECG 1000 DX10-DA	2190	3-4,2	ERA 100 AV	ERA 100 AY	5/8" - 3/8"
ECG 1500 DX15-DA	2920	3-4,2	ERA 140 AV	ERA 140 AY	5/8" - 3/8"
ECG 1500 DX13-DA	2920	3-4,2	ERA 125 AV	ERA 125 AY	5/8" - 3/8"
ECG 2000 DX24-DA	4380	3-4,2	-	ERA 200 AYF	3/4" - 3/8"
ECG 2500 DX25-DA	5110	3-4,2	-	ERA 250 AYF	3/4" - 3/8"
ECG 2500 DX29-DA	5110	3-4,2	-	ERA 300 AYF	7/8" - 1/2"
ECG 3000 DX34-DA	5840	3-4,2	-	ERA 300 AYF	7/8" - 1/2"

Bomba de calor - VRV

Modelo	Caudal de Ar Nominal (m³/h)	Altura de instalação recomendada (m)	
ECM 1000 VRV8-DA	1640	2,5-3,8	5/8" - 3/8"
ECM 1500 VRV12-DA	2460	2,5-3,5	5/8" - 3/8"
ECM 2000 VRV16-DA	3280	2,5-3,8	5/8" - 3/8"
ECM 2000 VRV19-DA	3280	2,5-3,8	3/4" - 3/8"
ECM 2500 VRV21-DA	4100	2,5-3,8	3/4" - 3/8"
ECM 2500 VRV24-DA	4100	2,5-3,8	3/4" - 3/8"
ECM 3000 VRV26-DA	4920	2,5-3,8	3/4" - 3/8"
ECM 3000 VRV30-DA	4920	2,5-3,8	7/8" - 3/8"

Bomba de calor - VRV			
Modelo	**Caudal de Ar Nominal** (m³/h)	**Altura de instalação recomendada** (m)	
ECG 1000 VRV10-DA	2190	3-4,2	5/8" - 3/8"
ECG 1500 VRV13-DA	2920	3-4,2	5/8" - 3/8"
ECG 1500 VRV15-DA	2920	3-4,2	5/8" - 3/8"
ECG 2000 VRV20-DA	4380	3-4,2	3/4" - 3/8"
ECG 2000 VRV24-DA	4380	3-4,2	3/4" - 3/8"
ECG 2500 VRV25-DA	5110	3-4,2	3/4" - 3/8"
ECG 2500 VRV29-DA	5110	3-4,2	7/8" - 3/8"
ECG 3000 VRV29-DA	5840	3-4,2	7/8" - 3/8"
ECG 3000 VRV34-DA	5840	3-4,2	7/8" - 3/8"

60Hz

Bomba de calor - DX 1:1					
Modelo	**Caudal de Ar Nominal** (m³/h)	**Altura de instalação recomendada** (m)	**Unidade exterior 230Vx1**	**Unidade exterior 400Vx3**	
ECM 1500 DX12-DA	2460	2,5-3,8	ERA 100 AV	ERA 100 AY	5/8" - 3/8"
ECM 2000 DX16-DA	3280	2,5-3,8	ERA 140 AV	ERA 140 AY	5/8" - 3/8"
ECM 2500 DX21-DA	4100	2,5-3,8	-	ERA 200 AYF	3/4" - 3/8"
ECM 2500 DX22-DA	4100	2,5-3,8	-	ERA 250 AYF	3/4" - 3/8"
ECM 3000 DX26-DA	4920	2,5-3,8	-	ERA 250 AYF	3/4" - 3/8"
ECG 1000 DX10-DA	2190	3-4,2	ERA 100 AV	ERA 100 AY	5/8" - 3/8"
ECG 1500 DX15-DA	2920	3-4,2	ERA 140 AV	ERA 140 AY	5/8" - 3/8"
ECG 1500 DX13-DA	2920	3-4,2	ERA 125 AV	ERA 125 AY	5/8" - 3/8"
ECG 2000 DX24-DA	4380	3-4,2	-	ERA 200 AYF	3/4" - 3/8"
ECG 2500 DX25-DA	5110	3-4,2	-	ERA 250 AYF	3/4" - 3/8"
ECG 2500 DX29-DA	5110	3-4,2	-	ERA 300 AYF	7/8" - 1/2"
ECG 3000 DX34-DA	5840	3-4,2	-	ERA 300 AYF	7/8" - 1/2"

Bomba de calor - VRV			
Modelo	**Caudal de Ar Nominal** (m³/h)	**Altura de instalação recomendada** (m)	
ECM 1000 VRV8-DA	1640	2,5-3,8	5/8" - 3/8"
ECM 1500 VRV12-DA	2460	2,5-3,5	5/8" - 3/8"
ECM 2000 VRV16-DA	3280	2,5-3,8	5/8" - 3/8"
ECM 2000 VRV19-DA	3280	2,5-3,8	3/4" - 3/8"
ECM 2500 VRV21-DA	4100	2,5-3,8	3/4" - 3/8"
ECM 2500 VRV24-DA	4100	2,5-3,8	3/4" - 3/8"
ECM 3000 VRV26-DA	4920	2,5-3,8	3/4" - 3/8"
ECM 3000 VRV30-DA	4920	2,5-3,8	7/8" - 3/8"
ECG 1000 VRV10-DA	2190	3-4,2	5/8" - 3/8"
ECG 1500 VRV13-DA	2920	3-4,2	5/8" - 3/8"
ECG 1500 VRV15-DA	2920	3-4,2	5/8" - 3/8"
ECG 2000 VRV20-DA	4380	3-4,2	3/4" - 3/8"
ECG 2000 VRV24-DA	4380	3-4,2	3/4" - 3/8"
ECG 2500 VRV25-DA	5110	3-4,2	3/4" - 3/8"
ECG 2500 VRV29-DA	5110	3-4,2	7/8" - 3/8"
ECG 3000 VRV29-DA	5840	3-4,2	7/8" - 3/8"
ECG 3000 VRV34-DA	5840	3-4,2	7/8" - 3/8"

Dimensões

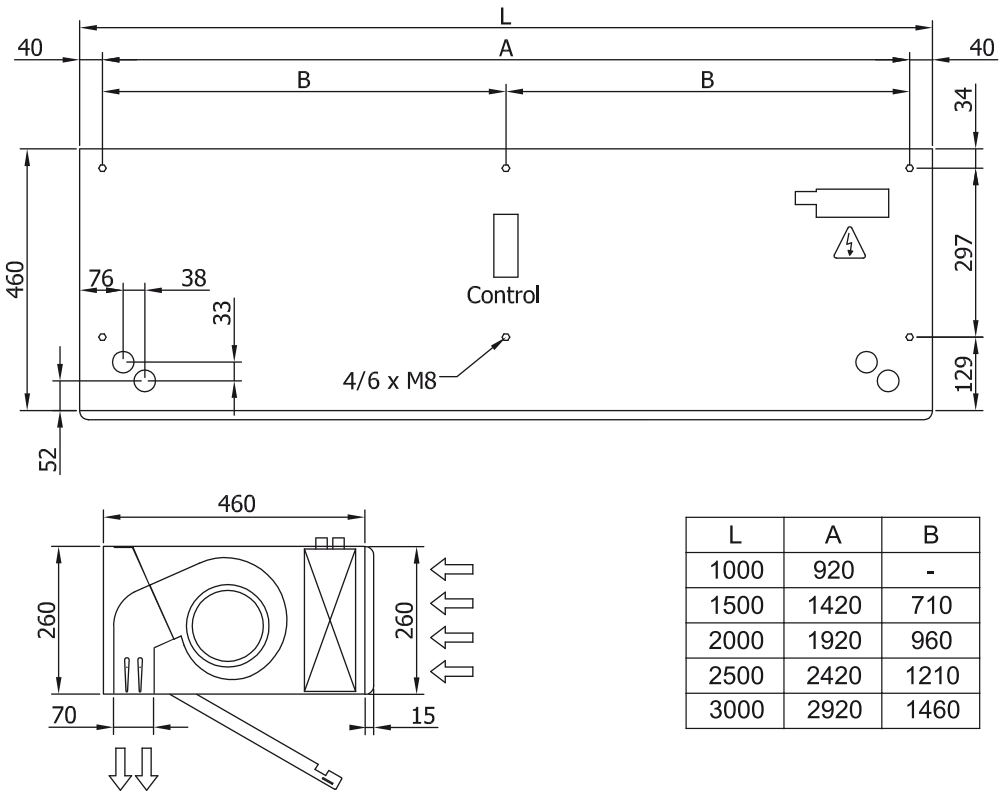

L	A	B
1000	920	-
1500	1420	710
2000	1920	960
2500	2420	1210
3000	2920	1460